低压胶管脉冲试验机

Low Pressure Rubber Tube Pulse Tester

一、产品介绍：

济南思明特科技有限公司研发的低压胶管脉冲试验机主要用于低压胶管的脉冲试验，满足GB/T 5568-2013 标准中关于低压脉冲试验标准。中英文操作界面采用高速数据采集技术，提供数据分析功能，满足试验分析及特殊试验数据处理要求。

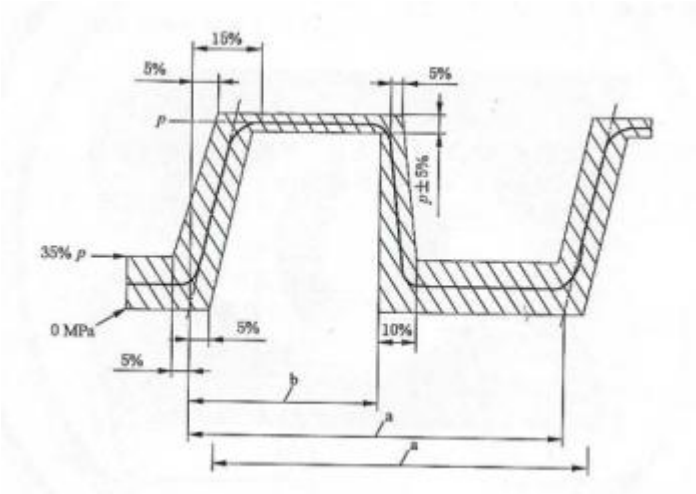

二、低压胶管脉冲试验机参数

试验压力：0.1~1Mpa
低压脉冲试频率：0.2-1.0Hz
试验波形：近似矩形波或梯形波
试验次数：10 万次
试验介质：50%乙二醇和 50%水
介质温度：室温~120℃任意设定
试验工位：单工位

三、低压胶管脉冲试验机特点

计算机自动生成压力、时间曲线，实时显示，并将各种数据存储以备查询，可打印中英文检验报告。
试验周期次数自由设定，完成实验自动停止。
设备核心部件泵和高压阀门、管道及接头全部为国内外优质产品，安全可靠。

参考网址：http://www.simingte.com/dyjgmcsyj.htm